粉投入機　AFS-2

AFS-2

● 主仕様

外形寸法	802×502×1320mm
ホッパー	満容量16L
電源	三相200V 接地型3極プラグ20A 250V 0.12kW
空気使用量	9～45L/min（バイブレーター用）
エアー源	0.5MPa　45L/min（シリンダー、バイブレーター用）
エアー供給部	レギュレーターへφ8チューブ接続
電磁フィーダー防水規格	IP65相当 （制御盤扉に付いている部品 IP54）
送り速度	4段階切替スイッチ、停止タイマー付
本体重量	約75kg

● 組合せ例

ASM-90STH

※撮影のためカバーは外しています。

ここが Point

● 粉ダマが発生しにくい構造

電磁フィーダーの振動により粉がしまらず移送され、トラフに設けたゲートで粉の厚みを薄くならします。これにより、粉がほぐれ、ダマの発生が少ない投入が可能です。

● 防水構造で水洗い可能

防水構造なので、洗浄時間を短縮できます。
（制御盤はIP54飛沫保護）

● 移動可能な本体

キャスター式で移動が楽に出来ます。

● 外形図

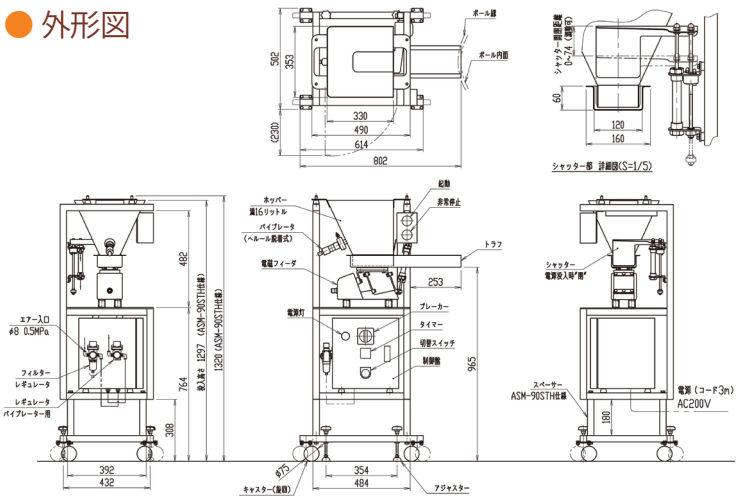

AICOH MIXERS & AICOH SYSTEMS
株式会社 愛工舎製作所
本社 ／ 〒335-0011　埼玉県戸田市下戸田2-23-1
TEL.(048)441-3366　FAX.(048)446-0645
NEW ホームページ　https://aicohsha.co.jp

※仕様及び外観は研究・改良のため、予告なく変更する場合があります。
※弊社テストルームをご利用いただけますので、お気軽にお問い合わせ下さい。

札幌営業所／TEL.(011)882-8840
仙台営業所／TEL.(022)381-0127
神奈川営業所／TEL.(044)540-3230
Thai AICOH CO.,Ltd.
名古屋営業所／TEL.(052)792-8991
大阪営業所／TEL.(06)6390-3900
福岡営業所／TEL.(092)939-7455
◎工場：蕨・春日部・浦和

■このカタログは2021年7月15日現在のものです。　20140604